BENITO
–Juegos Infantiles

Columpio

MADERA 1 plano 1 cuna

JL1511000

1+

Certified EN1176 product

Columpios infantiles de diferentes materiales como madera y acero. Columpios para niños con gran resistencia a la abrasión, corrosión y muy resistentes a la intemperie.

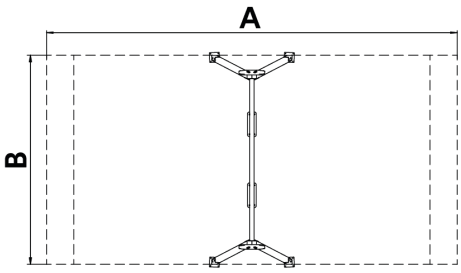

A x B			
A=7525mm	29m2	1.3m	2
B=3830mm			

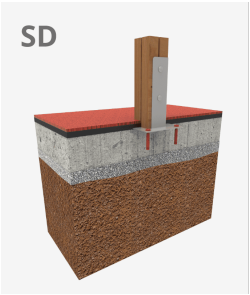

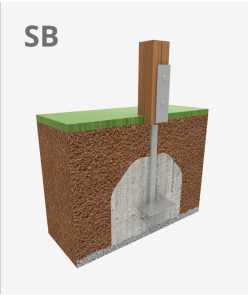

Manual de mantenimiento | Ficha de proyecto | CAD | Certificación | Catálogo | Instrucciones montage | Imagen HD

BENITO

info@benito.com
tel. 93 852 1000

V. 2025-02-14 | La mejora y evolución constante de nuestros productos, puede provocar algunas modificaciones en las especificacions técnicas y caracteristicas de los mismos sin previo aviso.

Materiales:

Estructura, Madera laminada: Madera de pino escandinavo laminada y con tratamiento autoclave (clase IV). Acabado con dos capas de Lasur. -En el caso de estar sometida a condiciones meteorológicas variables, la madera laminada puede presentar pequeñas grietas que no reducen su durabilidad.La resina y los nudos son su parte natural.
Paneles, ECOPLAY: HDPE producido con material reciclado de 10-12-15-19mm de espesor. Polietileno de alta densidad que se caracteriza por su resistencia a los abrasivos químicos y que no le afecta la corrosión al ser un polímero. Por su capacidad de elasticidad y ligereza, ofrece una alta resistencia a los impactos haciendo muy difícil su rotura. Resistente a los rayos UV y libre de mantenimiento.

Piezas de plástico: Polietileno, polipropileno.
Piezas metálicas: Acero galvanizado en caliente.

Tornillería: Tornillería electro galvanizada y de acero inoxidable 8.8 DIN267, AISI-304.
Cadenas: Eslabones de 5mm de acero inoxidable AISI 304.

- Ninguno de los materiales necesita tratamiento especial para su eliminación.
- Si el equipo está sujeto a un uso severo, se debe incrementar el plan de mantenimiento.
- No usar el producto antes de finalizar la instalación/mantenimiento.
- Consultar instrucciones de mantenimiento.

Pieza más grande (mm): 2500x90x90 / Pieza más pesada (kg): 37

ZONA DE IMPACTO: Superficie de seguridad requerida.Se aconseja el revestimiento del suelo según la norma EN1176-1:2017
Disponibilidad de repuestos: 10 años.

Tornillería de anclaje al suelo no incluida.

Funciones Ludicas:

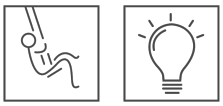

Variantes:

JL1502000

JL1520000

JL1501100

JL1510100

JL1500200

V. 2025-02-14 | La mejora y evolución constante de nuestros productos, puede provocar algunas modificaciones en las especificacions técnicas y caracteristicas de los mismos sin previo aviso.

Proyectos:

V. 2025-02-14 | La mejora y evolución constante de nuestros productos, puede provocar algunas modificaciones en las especificacions técnicas y caracteristicas de los mismos sin previo aviso.

BENITO
–Juegos Infantiles

Muelle
Vaca

JFS12

1+

Certified EN1176 product

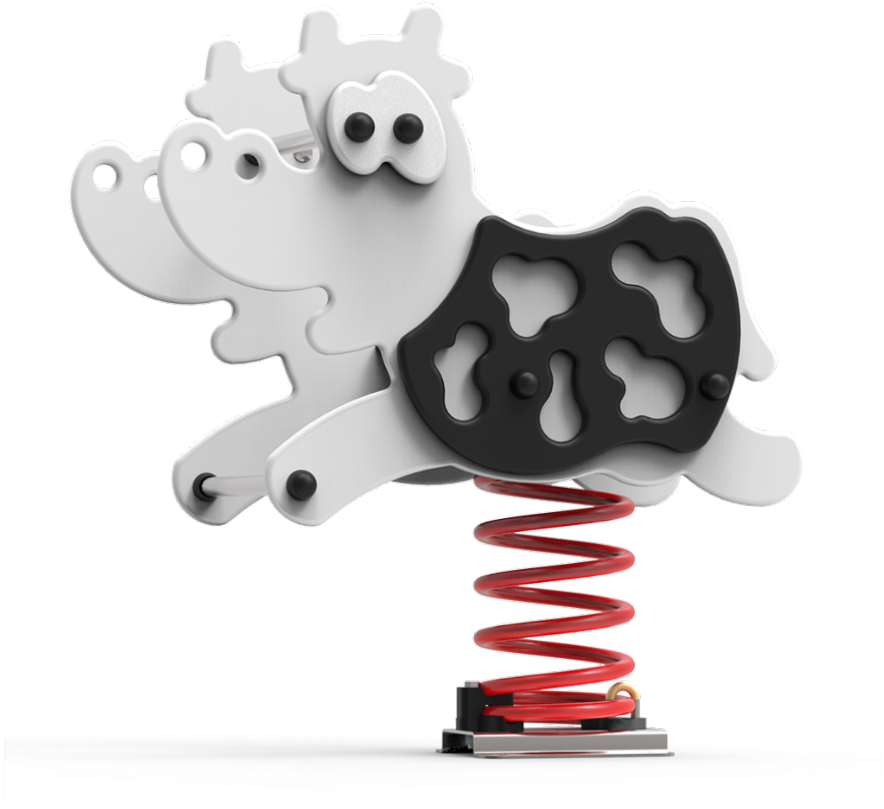

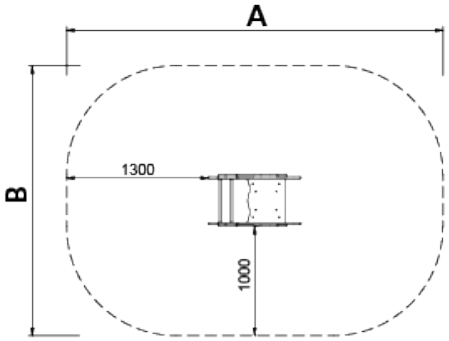

Muelles para niños, divertidos y que potencian su aprendizaje. Fabricados con materiales resistentes y certificados según normativa EN1176.

A x B			
A=3410mm	7.6m2	0.6m	1
B=2490mm			

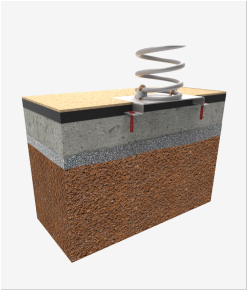

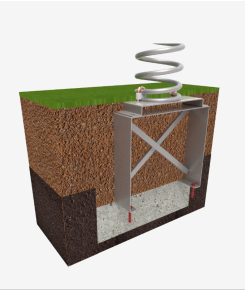

Ficha de proyecto | CAD | Certificación | Catálogo | Instrucciones montage | Imagen HD

BENITO
info@benito.com
tel. 93 852 1000

V. 2025-02-14 | La mejora y evolución constante de nuestros productos, puede provocar algunas modificaciones en las especificacions técnicas y caracteristicas de los mismos sin previo aviso.

Materiales:

Paneles, HDPE: Polietileno de alta densidad que se caracteriza por su resistencia a los abrasivos químicos y que no le afecta la corrosión al ser un polímero. Por su capacidad de elasticidad y ligereza, ofrece una alta resistencia a los impactos haciendo muy difícil su rotura.

Piezas metálicas: Acero inoxidable AISI-304, acero galvanizado en caliente y aluminio. Acero galvanizado y pintado al horno con gran resistencia a la abrasión, la corrosión, los químicos, las manchas y muy resistente a la intemperie.

Tornillería: Tornillería electro galvanizada y de acero inoxidable 8.8 DIN267, AISI-304.

- Ninguno de los materiales necesita tratamiento especial para su eliminación.
- Si el equipo está sujeto a un uso severo, se debe incrementar el plan de mantenimiento.
- No usar el producto antes de finalizar la instalación/mantenimiento.
- Consultar instrucciones de mantenimiento.

Pieza más grande (mm): 497x250x220 / Pieza más pesada (kg): 16

ZONA DE IMPACTO: Superficie de seguridad requerida. Se aconseja el revestimiento del suelo según la norma EN1176-1:2017
Disponibilidad de repuestos: 10 años.

Tornillería de anclaje al suelo no incluida.

Funciones Ludicas:

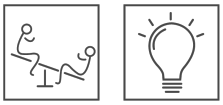

Variantes:

JFS07

JFS08

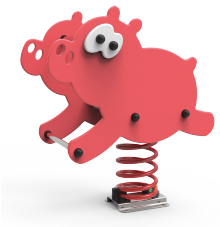
JFS13

V. 2025-02-14 | La mejora y evolución constante de nuestros productos, puede provocar algunas modificaciones en las especificacions técnicas y caracteristicas de los mismos sin previo aviso.

Proyectos:

V. 2025-02-14 | La mejora y evolución constante de nuestros productos, puede provocar algunas modificaciones en las especificacions técnicas y caracteristicas de los mismos sin previo aviso.

BENITO
–Juegos Infantiles

Leto 2

JLET02

3+

Certified EN1176 product

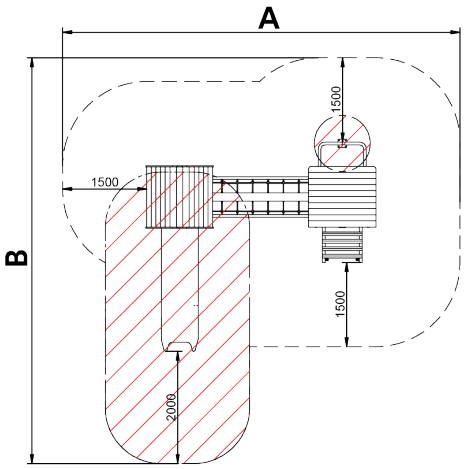

La colección **LETO** fabricada con materiales sostenibles: madera FSC, tobogán de cáscara de arroz y paneles ECOPlay. Estas estructuras se integran en todo tipo de entornos, des de los más rurales hasta los más urbanos.

A x B			
A=7090	37m2	1.36m	10
B=7220			

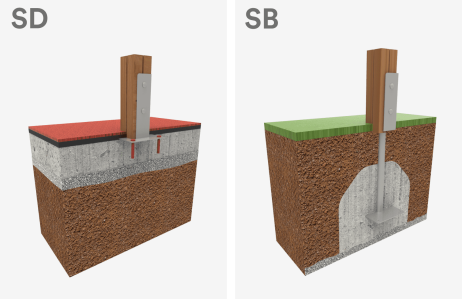

Manual de mantenimiento | Ficha de proyecto | CAD | Certificación | Catálogo | Instrucciones montage | Imagen HD

BENITO
info@benito.com
tel. 93 852 1000

V. 2025-02-12 | La mejora y evolución constante de nuestros productos, puede provocar algunas modificaciones en las especificacions técnicas y caracteristicas de los mismos sin previo aviso.

Materiales:

Estructura, Madera laminada: Madera de pino escandinavo laminada y con tratamiento autoclave (clase IV). Acabado con dos capas de Lasur. -En el caso de estar sometida a condiciones meteorológicas variables, la madera laminada puede presentar pequeñas grietas que no reducen su durabilidad. La resina y los nudos son su parte natural.

Paneles, ECOPLAY: HDPE producido con material reciclado. Polietileno de Alta Densidad que se caracteriza por su resistencia a los abrasivos químicos y que no le afecta la corrosión al ser un polímero. Por su capacidad de elasticidad y ligereza, ofrece una alta resistencia a los impactos haciendo muy difícil su rotura.

Tobogán, PE+Cascarilla de arroz: Material compuesto por un 15% de materia de origen vegetal (cascarilla de arroz) y un 85% de Polietileno Lineal de Baja Densidad

Plataformas, Fenólico: Contrachapado de abedul recubierto por dos caras con una película fenólica. Superfície con relieve antideslizante ofrece agarre seguro para los niños. Con protección lateral impermeable.

Redes, cuerda armada antivandálica: Ø 16mm, 6 hilos de acero trenzados recubiertos de polipropileno. Conectores de plástico de gran durabilidad.

Piezas metálicas: Acero inoxidable AISI-304, acero galvanizado en caliente y aluminio.

Tornillería: Tornillería electro galvanizada y de acero inoxidable 8.8 DIN267, AISI-304

- Ninguno de los materiales necesita tratamiento especial para su eliminación.
- Si el equipo está sujeto a un uso severo, se debe incrementar el plan de mantenimiento.
- No usar el producto antes de finalizar la instalación/mantenimiento.
- Consultar instrucciones de mantenimiento.

Pieza más grande (mm): / Pieza más pesada (kg):

ZONA DE IMPACTO: Superficie de seguridad requerida. Se aconseja el revestimiento del suelo según la norma EN1176-1:2017
Disponibilidad de repuestos: 10 años

Tornillería de anclaje al suelo no incluida.

Funciones Ludicas:

Variantes:

JLET01

JLET03

V. 2025-02-12 | La mejora y evolución constante de nuestros productos, puede provocar algunas modificaciones en las especificacions técnicas y caracteristicas de los mismos sin previo aviso.

Apunta la cámara de tu dispositivo móvil al código QR que aparece a continuación para ver este modelo en tu espacio utilizando la realidad aumentada.

La Realidad Aumentada es una tecnología que consiste en superponer elementos digitales sobre el mundo real en directo. Si quieres ver cómo queda en tu espacio..... Esto es una opción para tener en cuenta!

Proyectos:

V. 2025-02-12 | La mejora y evolución constante de nuestros productos, puede provocar algunas modificaciones en las especificacions técnicas y caracteristicas de los mismos sin previo aviso.

info@benito.com
tel. 93 852 1000

BENITO
–Juegos Infantiles

Área

LETO 75m2

W2123

Leto 2	MADERA 1 plano 1 cuna	Vaca
JLET02	JL1511000	JFS12

Lote de 3 elementos pensados para fomentar el juego seguro y sostenible en los parques infantiles:
Multijuego Leto 2 Ref. JLET02: Estructura de juego con madera laminada y paneles ECOplay, incorpora tobogán fabricado con PE y cáscara de arroz, plataformas fenólicas y redes con cuerda antivandálica. Dimensiones máximas 2930x1710x2550 mm, pieza más pesada de 300 kg y zona de impacto según normativa EN1176.
Columpio Madera 1 plano 1 cuna Ref. JL1511000: Columpio con estructura de madera laminada, asiento plano y asiento cuna, con eslabones de acero inoxidable. Dimensiones máximas 2500x90x90 mm, pieza más pesada de 37 kg y superficie de impacto según normativa EN1176.
Muelle Vaca Ref. JFS12: Muelle con figura de vaca en paneles de polietileno de alta densidad y piezas metálicas de acero inoxidable y galvanizado. Dimensiones máximas 497x250x220 mm, pieza más pesada de 16 kg y zona de impacto según normativa EN1176.
Todos los equipos están fabricados con materiales resistentes y sostenibles (madera laminada tratada, plástico reciclado ECOplay, acero inoxidable y galvanizado), con larga durabilidad, libres de mantenimiento y con disponibilidad de repuestos durante 10 años.

Ficha de proyecto | Imagen HD

V. 2025-09-15 | La mejora y evolución constante de nuestros productos, puede provocar algunas modificaciones en las especificacions técnicas y caracteristicas de los mismos sin previo aviso.

info@benito.com
tel. 93 852 1000

BENITO –Play

LETO 75m2

W2123

T +34 938 521 000
www.benito.com

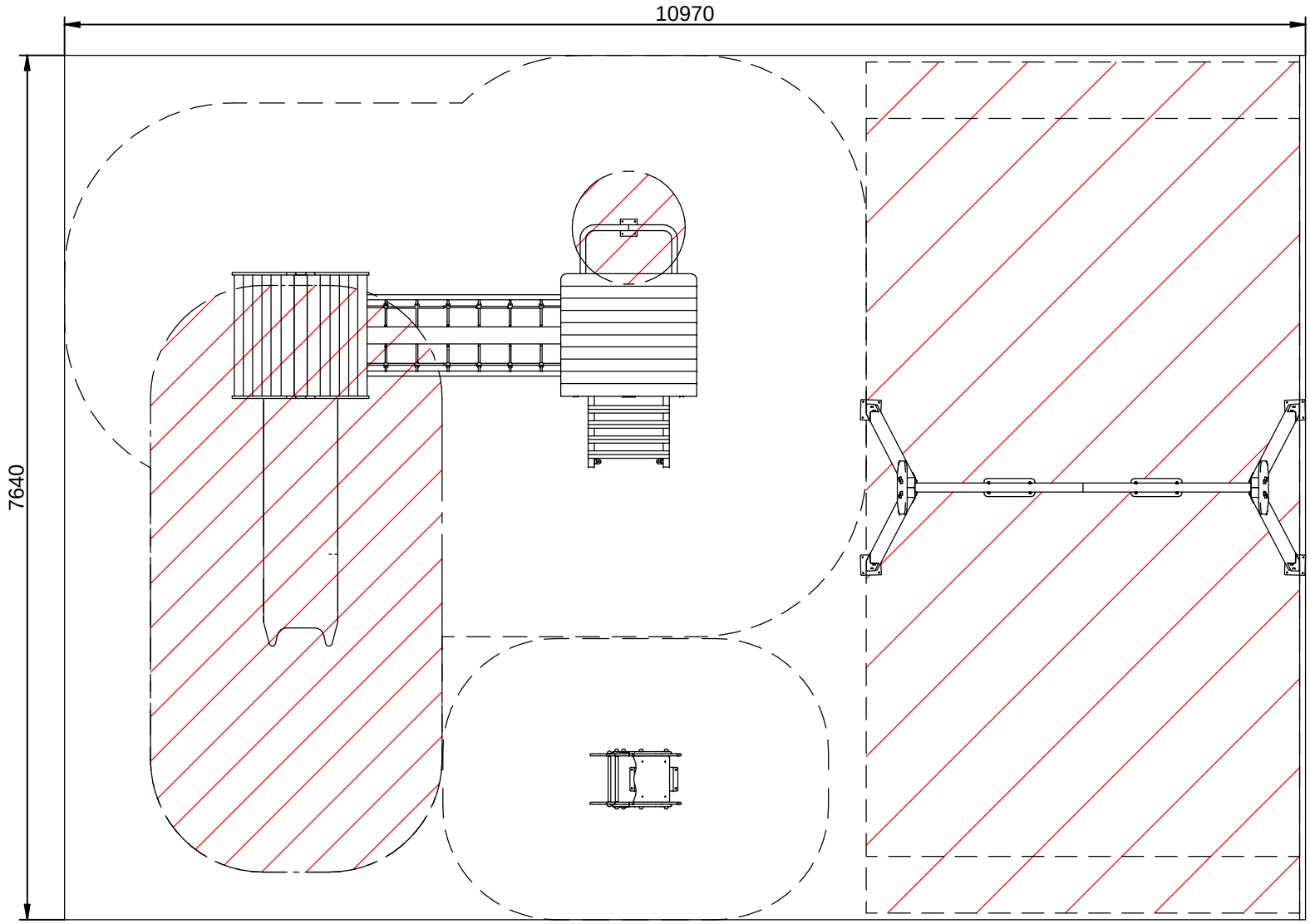

Stotal = 84 m² H= 1,36 m

V 01 30/01/2024